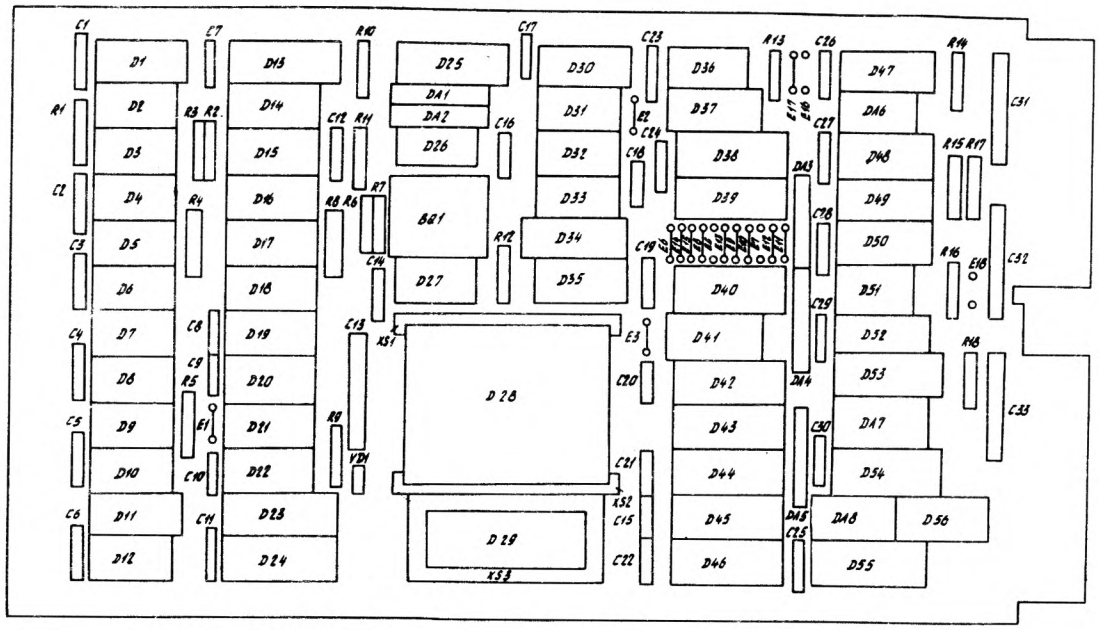
ЦЕНТРАЛЬНЫЙ ПРОЦЕССОР "ЭЛЕКТРОНИКА МС 1601"

3.858.143 ПЭ3

3.858.143 Э3



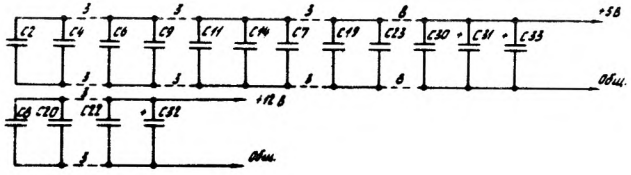


Табл. 2

Обозначение	Наименование	D43
3.858.143	МС 1801.01	отсутствует
3.858.143-01	МС 1802.02	КР1804 ВА2 (ТУ 348.620-05 ТУ)

Табл. 1

Таблица питания микросхем

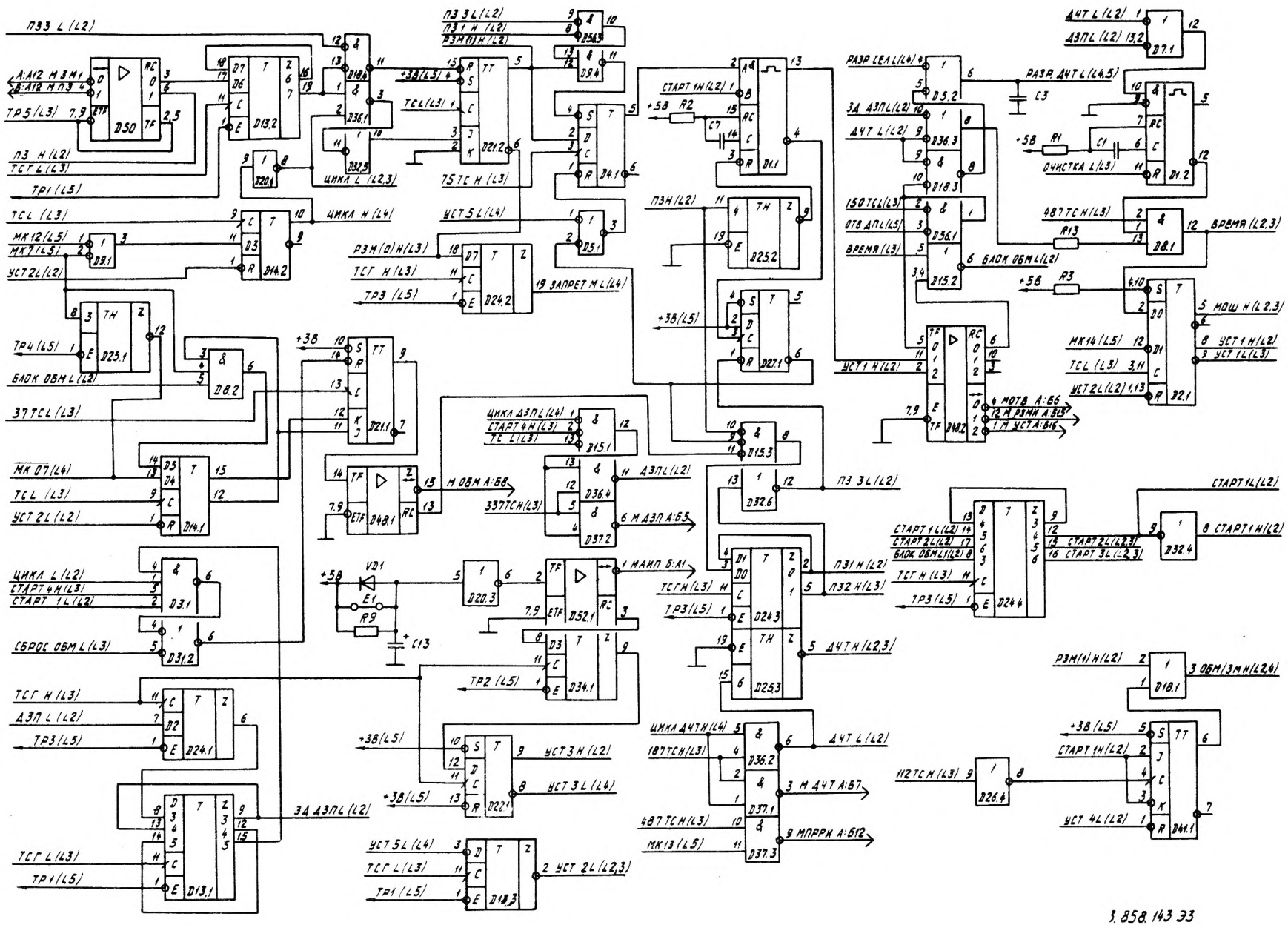
Номер	Тип микросхемы	Кол. микр. шт.	Выход питания +5В	Выход питания +12В	Выход питания 0В	Номер	Тип микросхемы	Кол. микр. шт.	Вход питания +5В	Вход питания +12В	Вход питания 0В
D1	КМ555ЛП3	16	16	-	8	D27	КМ555ТМ2	14	14	-	7
D2	КР531ТМ2	14	14	-	7	D28	Сборка микропроцессорная МК1	46	26	27	20
D3	КР531ЛА1	14	14	-	7						
D4	КР531ТМ2	14	14	-	7						
D5	К555ЛИ1	14	14	-	7	D29	КМ1811ВТ1	40	40	21	20
D6	КР531ЛЕ1	14	14	-	7	D30	КР531ТМ9	16	16	-	8
D7	К555ЛА4	14	14	-	7	D31	КР531ЛИ1	14	14	-	7
D8	К555ЛН3	14	14	-	7	D32	КР531АК1	14	14	-	7
D9	К555ЛА3	14	14	-	7	D33	КР531АР9	14	14	-	7
D10	КР531АР9	14	14	-	7	D34	КР531ИР23	20	20	-	10
D11	К555ЛА7	14	14	-	8	D35	К155ТВ15	16	16	-	8
D12	КР531ЛН2	14	14	-	7	D36	КР531АА3	14	14	-	7
D13	КР531ИР23	20	20	-	10	D37	КР559КП1	16	16	-	8
D14	КР531ТМ9	16	16	-	8	D38	КР531ЛП4	20	20	-	10
D15	К555ЛЕ4	14	14	-	7	D39,D40	КР531АП3	20	20	-	10
D16	КМ1408РП1	16	16	-	8	D41	К155ТВ15	16	16	-	8
D17	КМ555ТМ7	16	16	-	8	D42	КР531ИР23	20	20	-	10
D18	КР531АА1	14	14	-	7	D43,D46	КР1804ВА2	20	20	-	10
D19	К170АП4	16	16	1	8	D47	КР531ТМ8	16	16	-	8
D20	К555ТЛ2	14	14	-	7	D48,D50	КР559ИП3	16	16	-	8
D21	КР531ТВ9	16	16	-	8	D51	КМ555ТМ2	14	14	-	7
D22	КР531ТМ2	14	14	-	7	D52	КР559ИП3	16	16	-	8
D23	КР531ЛП4	20	20	-	10	D53	КР1804ВА2	20	20	-	10
D24	КР531ИР23	20	20	-	10	D54	КР531АП3	20	20	-	10
D25	КР531АП3	20	20	-	10	D55	КР1804ВА2	20	20	-	10
D26	КР531АИ1	14	14	-	7	D56	КР531ЛЕ1	14	14	-	7

Перемычки E1...E18 выполнены проводом МВМ-0,12

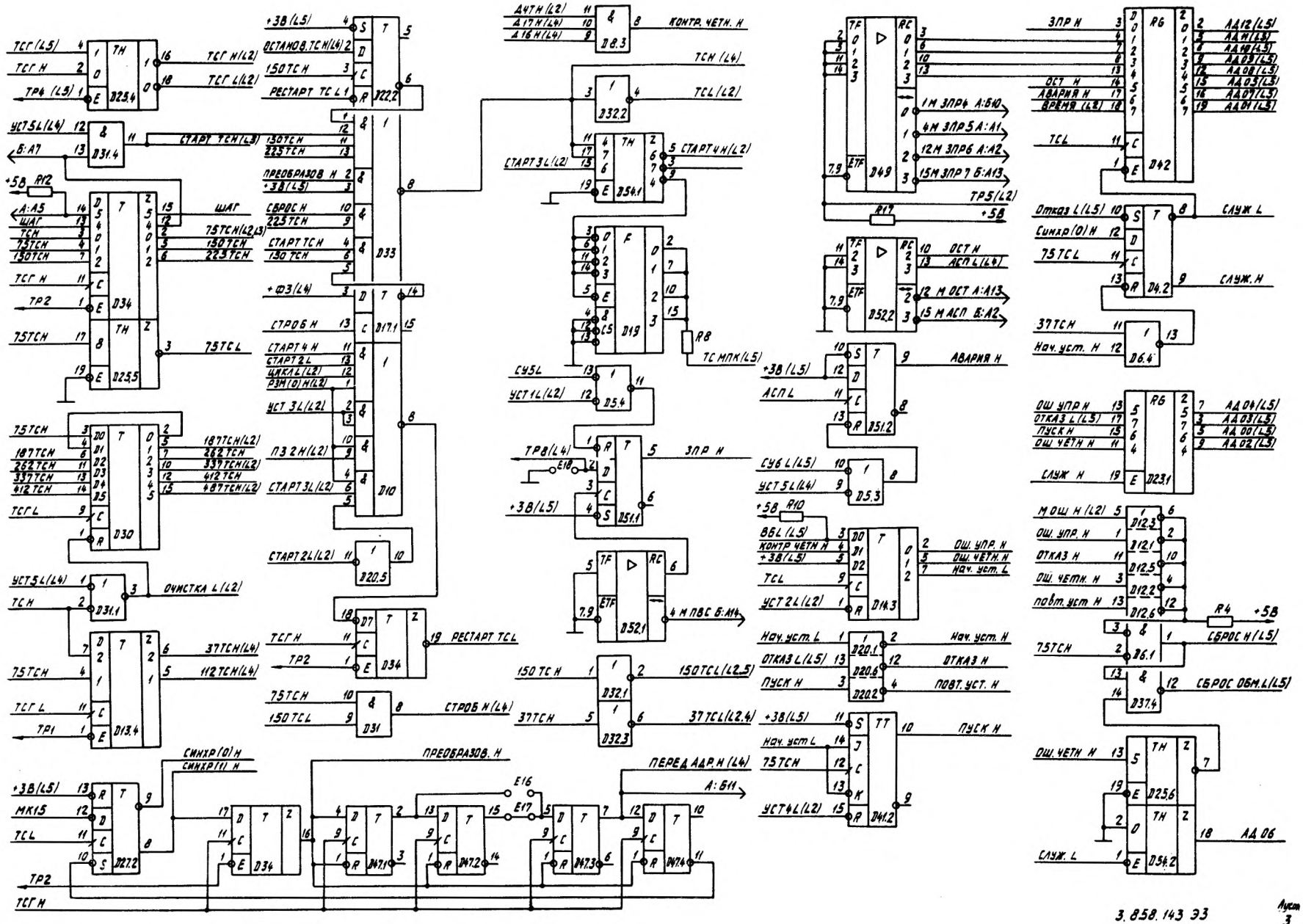
3.858.143 ЭЗ

Центральный процессор "Электроника МС 1801" Схема электрическая принципиальная

Лист 1

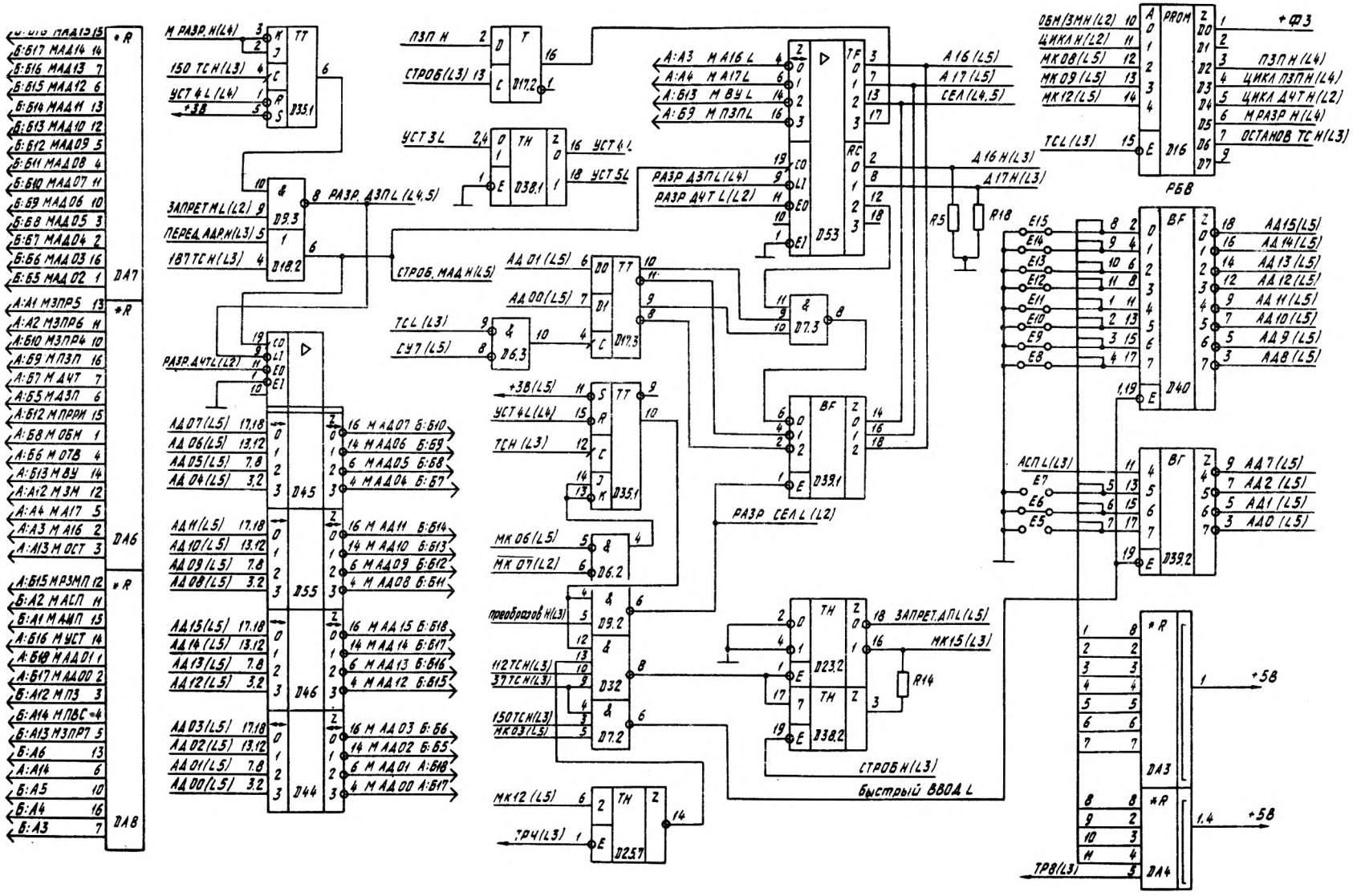

ПЗ3 L (L2)
A:A12 M ЗМ1
B:A12 M ПЗ
ТР5 (L3) 7,9
D50
ПЗ H (L2)
ТСГ L (L3)
ТР1 (L5)
D13.2
D20.1
D32.5
ЦИКЛ L (L2,3)
ТСL (L3)
МК12 (L5)
МК7 (L5)
D9.1
D14.2
ЦИКЛ H (L4)
УСТ2L (L2)
ТР4 (L5)
D25.1
БЛОК ОБМ L (L2)
D8.2
ЗТ ТСL (L3)
МК 07 (L4)
ТСL (L3)
УСТ 2L (L2)
D14.1
+3В
D21.1
ЦИКЛ ДЗПL (L4)
СТАРТ 4H (L3)
ТС L (L3)
D15.1
М ОБМ А:6В
D48.1
3377СН (L3)
D36.4
D37.2
Н ДЗПL (L2)
6 М ДЗП А:6,5
ЦИКЛ L (L2)
СТАРТ 4H (L3)
СТАРТ 1L (L2)
D3.1
СБРОС ОБМ L (L3)
D31.2
+5В
VD1
E1
R9
C13
D20.3
D52.1
1 МАИП 5:А1
ТСГ H (L3)
ДЗП L (L2)
ТР3 (L5)
D24.1
ТР2 (L5)
D34.1
+3В (L5)
D22.1
УСТ 3H (L2)
УСТ 3L (L4)
3А ДЗПL (L2)
ТСГ L (L3)
ТР1 (L5)
D13.1
УСТ 5L (L4)
D14.3
2 УСТ 2L (L2,3)
ПЗ3 L (L2)
ПЗ1 H (L2)
РЗМ(1)H (L2)
D5.4
D9.4
+3В (L3) 4
ТСL (L3) 1
D21.2
75 ТС H (L3)
D4.1
СТАРТ 1H (L2) 1
+5В R2
C7
D11.1
ПЗН (L2)
D25.2
УСТ 5L (L4)
D25.1
РЗМ(0)H (L3)
ТСГ H (L3)
ТР3 (L5)
D24.2
19 ЗАПРЕТ М L (L4)
+3В (L5)
D27.1
D15.3
D32.6
ПЗ 3L (L2)
D1
D0
D24.3
D25.3
ТСГН (L3)
ТР3 (L5)
ПЗ1 H (L2)
ПЗ2 H (L3)
5 ДЧТ H (L2,3)
ЦИКЛ ДЧТН (L4)
187ТСН (L3)
D36.2
D37.1
D37.3
487 ТСН (L3)
МК13 (L5)
ДЧТ L (L2)
3 М ДЧТ А:67
9 МПРРИ А:6,12
РАЗР СЕЛ L (L4)
D5.2
РАЗР ДЧТ L (L4,5)
C3
3А ДЗПL (L2)
ДЧТ L (L2)
D36.3
D18.3
+5В R1
C1
ОЧИСТКА L (L3)
D11.2
150 ТСL (L3)
078 ДПL (L5)
ВРЕМЯ (L3)
D56.1
D15.2
6 БЛОК ОБМ L (L2)
D18.2
4 МОТВ А:66
12 М РЗМИ А:6,13
1 М УСТА:6,16
487 ТС Н (L3)
R13
D8.1
ВРЕМЯ (L2,3)
+5В R3
5 МОШ Н (L2,3)
МК14 (L5)
ТСL (L3) 3,11
УСТ2L (L2) 1,13
D2.1
8 УСТ 1 Н (L2)
9 УСТ 1L (L3)
СТАРТ 1L (L2)
СТАРТ 2L (L2)
БЛОК ОБМ L (L2)
D24.4
15 СТАРТ 2L (L2,3)
16 СТАРТ 3L (L2,3)
D32.4
8 СТАРТ 1 Н (L2)
РЗМ(1)H (L2)
D18.1
3 ОБМ/ЗМН (L2,4)
+3В (L5)
СТАРТ 1Н (L2)
D41.1
УСТ 4L (L2)
112 ТСН (L3)
D26.4

3.858.143 ЭЗ

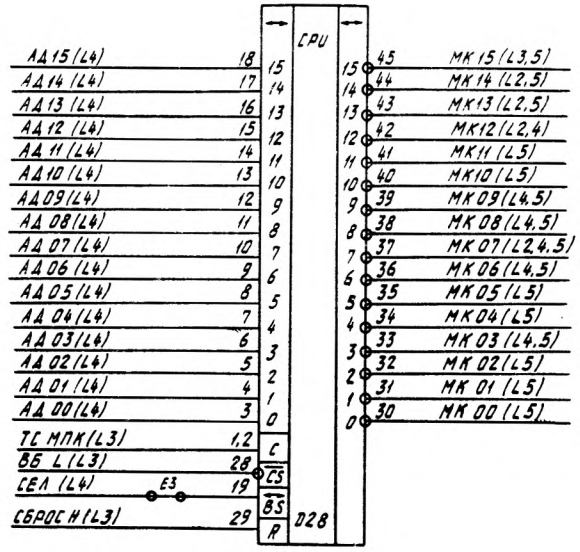


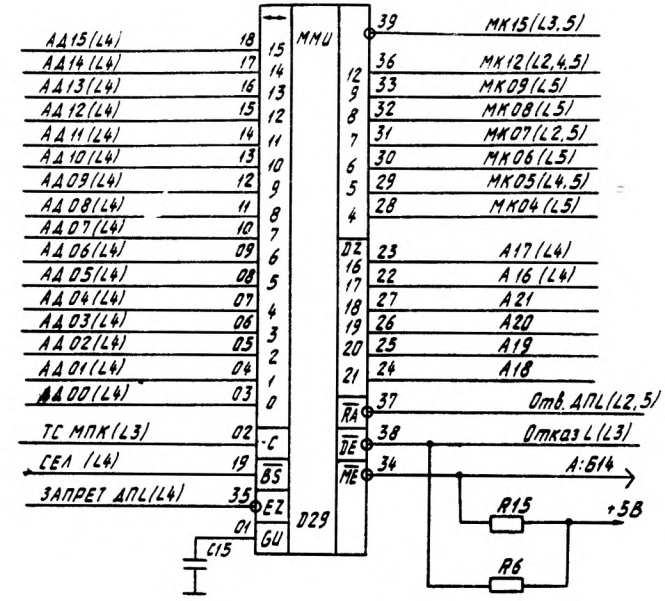
3.858.143 ЭЗ

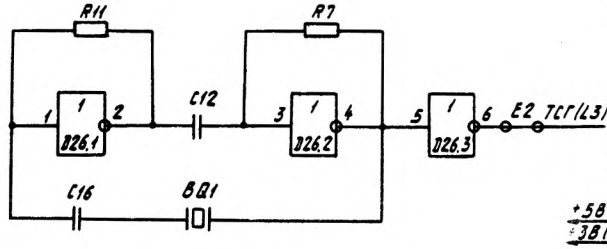
Лист 3

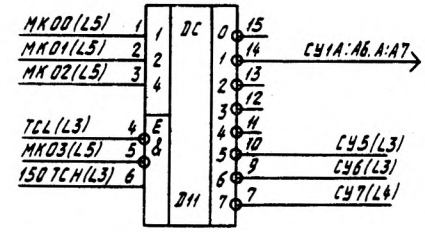


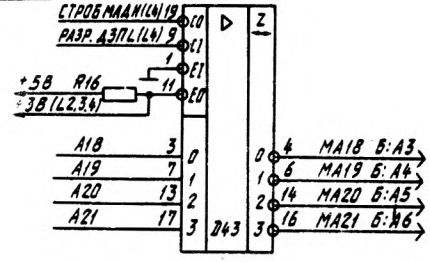
3.858.143 ЭЗ

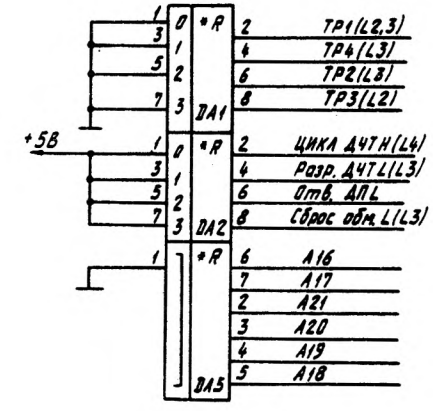

CPU
D28
АД15(L4)
АД14(L4)
АД13(L4)
АД12(L4)
АД11(L4)
АД10(L4)
АД09(L4)
АД08(L4)
АД07(L4)
АД06(L4)
АД05(L4)
АД04(L4)
АД03(L4)
АД02(L4)
АД01(L4)
АД00(L4)
ТС МПК(L3)
ВБ L(L3)
СБЛ (L4)
СБРОС Н(L3)
МК15(L3,5)
МК14(L2,5)
МК13(L2,5)
МК12(L2,4)
МК11(L5)
МК10(L5)
МК09(L4,5)
МК08(L4,5)
МК07(L2,4,5)
МК06(L4,5)
МК05(L5)
МК04(L5)
МК03(L4,5)
МК02(L5)
МК01(L5)
МК00(L5)


ММИ
D29
АД15(L4)
АД14(L4)
АД13(L4)
АД12(L4)
АД11(L4)
АД10(L4)
АД09(L4)
АД08(L4)
АД07(L4)
АД06(L4)
АД05(L4)
АД04(L4)
АД03(L4)
АД02(L4)
АД01(L4)
АД00(L4)
ТС МПК(L3)
СБЛ (L4)
ЗАПРЕТ АПЛ(L4)
С15
МК15(L3,5)
МК12(L2,4,5)
МК09(L5)
МК08(L5)
МК07(L2,5)
МК06(L5)
МК05(L4,5)
МК04(L5)
А17(L4)
А16(L4)
А21
А20
А19
А18
Отв. АПЛ(L2,5)
Отказ L(L3)
А:Б14
R15
+5В
R6


R11
R7
D26.1
D26.2
D26.3
С12
С16
ВQ1
Е2 ТСГ(L3)


DC
D11
МК00(L5)
МК01(L5)
МК02(L5)
ТСL(L3)
МК03(L5)
ISO ТСН(L3)
СУ1А:А6.А:А7
СУ5(L3)
СУ6(L3)
СУ7(L4)


СТРОБ МАДН(L4)
РАЗР. АЗПЛ(L4)
+5В
R16
3В(L2,3,4)
А18
А19
А20
А21
D43
МА18 Б:А3
МА19 Б:А4
МА20 Б:А5
МА21 Б:А6


+5В
DA1
DA2
DA5
ТР1(L2,3)
ТР4(L3)
ТР2(L3)
ТР3(L2)
ЦИКЛ АЧТН(L4)
Разр. АЧТL(L3)
Отв. АПЛ
Сброс общ L(L3)
А16
А17
А21
А20
А19
А18

ПОЗ ОБОЗН.	НАИМЕНОВАНИЕ	КОЛ	ПРИМЕЧАНИЕ
BQ1	РЕЗОНАТОР РК 169МВ-14Б⊕-13824К 0.338.017 ТУ	1	
	КОНДЕНСАТОРЫ К53-14 0.464.139 ТУ		
	КОНДЕНСАТОРЫ К10-17 0.460.172 ТУ		
C1	К10-17-1/Б/-М1500-750П⊕+-5%	1	
C2	К10-17-1/Б/-Н90-0,047МК⊕+80%-20%	1	
C3	К10-17-1/Б/-М47-100П⊕+-5%	1	
C4...C6	К10-17-1/Б/-Н90-0,047МК⊕+80%-20%	3	
C7	К10-17-1/Б/-М1500-750П⊕+-5%	1	
C8	К10-17-2/Б/-Н90-0,22МК⊕+80%-20%	1	
C9...C11	К10-17-1/Б/-Н90-0,047МК⊕+80%-20%	3	
C12	К10-17-1/Б/-М1500-150П⊕+-5%	1	
C13	К53-14-16В-33МК⊕+-30%	1	
C14	К10-17-1/Б/-Н90-0,047МК⊕+80%-20%	1	
C15	К10-17-1/Б/-Н90-0,015МК⊕+80%-20%	1	

ЦЕНТРАЛЬНЫЙ ПРОЦЕССОР
"ЭЛЕКТРОНИКА МС1601"

ПЕРЕЧЕНЬ ЭЛЕМЕНТОВ

ПОЗ ОБОЗН.	НАИМЕНОВАНИЕ	КОЛ	ПРИМЕЧАНИЕ
	КОНДЕНСАТОРЫ К53-14 0.464.139 ТУ		
	КОНДЕНСАТОРЫ К10-17 0.460.172 ТУ		
C16	К10-17-1/Б/-М1500-150П⊕+-5%	1	
C17...C19	К10-17-1/Б/-Н90-0,047МК⊕+80%-20%	3	
C20...C22	К10-17-2/Б/-Н90-0,22МК⊕+80%-20%	3	
C23...C30	К10-17-1/Б/-Н90-0,047МК⊕+80%-20%	8	
C31...C33	К53-14-16В-15МК⊕+-30%	3	
	МИКРОСХЕМЫ		
D1	КМ555 АГ3 0.348.466-12 ТУ	1	
D2	КР531 ТМ2 0.348.118-16 ТУ	1	
D3	КР531 ЛА1 0.348.118-01 ТУ	1	
D4	КР531 ТМ2 0.348.118-16 ТУ	1	
D5	К555 ЛИ1 0.348.289-01 ТУ	1	
D6	КР531 ЛЕ1 0.348.118-11 ТУ	1	
D7	К555 ЛА4 0.348.289-04 ТУ	1	
D8	К555 ЛИ3 0.348.289-11 ТУ	1	
D9	К555 ЛА3 0.348.289-01 ТУ	1	
D10	КР531 ЛР9 0.348.118-05 ТУ	1	
D11	К555 ИЛ7 0.348.289-02 ТУ	1	
D12	КР531 ЛН2 0.348.118-11 ТУ	1	
D13	КР531 ИР23 0.348.118-41 ТУ	1	
D14	КР531 ТМ9 0.348.118-30 ТУ	1	
D15	К555 ЛЕ4 0.348.289-28 ТУ	1	
D16	КМ1608 РТ1 0.348.872 ТУ	1	ПМ6

ПОЗ ОБОЗН.	НАИМЕНОВАНИЕ		КОЛ	ПРИМЕЧАНИЕ
	МИКРОСХЕМЫ			
D17	КМ555 ТМ7	0.348.466-09 ТУ	1	
D18	КР531 ЛЛ1	0.348.118-37 ТУ	1	
D19	К170 АП4	0.348.037-07 ТУ	1	
D20	К555 ТЛ2	0.348.289-09 ТУ	1	
D21	КР531 ТВ9	0.348.118-03 ТУ	1	
D22	КР531 ТМ2	0.348.118-14 ТУ	1	
D23	КР531 АП4	0.348.118-34 ТУ	1	
D24	КР531 ИР23	0.348.118-41 ТУ	1	
D25	КР531 АП3	0.348.118-34 ТУ	1	
D26	КР531 ЛН1	0.348.118-11 ТУ	1	
D27	КМ555 ТМ2	0.348.466-12 ТУ	1	
D28	СБОРКА МИКРОПРОЦЕССОРНАЯ МК1			
	3.858.326		1	
D29	КМ1811 ВТ1	0.348.773-03 ТУ	1	
D30	КР531 ТМ9	0.348.118-30 ТУ	1	
D31	КР531 ЛИ1	0.348.118-20 ТУ	1	
D32	КР531 ЛН1	0.348.118-11 ТУ	1	
D33	КР531 ЛР9	0.348.118-05 ТУ	1	
D34	КР531 ИР23	0.348.118-41 ТУ	1	
D35	К155 ТВ15	0.348.006-63 ТУ	1	

ПОЗ ОБОЗН.	НАИМЕНОВАНИЕ		КОЛ	ПРИМЕЧАНИЕ
	МИКРОСХЕМЫ			
D36	КР531 ЛА3	0.348.118-01 ТУ	1	
D37	КР559 ИП1	0.348.557-01 ТУ	1	
D38	КР531 АП4	0.348.118-34 ТУ	1	
D39,D40	КР531 АП3	0.348.118-34 ТУ	2	
D41	К155 ТВ15	0.348.006-63 ТУ	1	
D42	КР531 ИР23	0.348.118-41 ТУ	1	
D44...D46	КР1804 ВА2	0.348.620-05 ТУ	3	
D47	КР531 ТМ8	0.348.118-27 ТУ	1	
D48...D50	КР559 ИП3	0.348.557-02 ТУ	3	
D51	КМ555 ТМ2	0.348.466-12 ТУ	1	
D52	КР559 ИП3	0.348.577-02 ТУ	1	
D53	КР1804 ВА2	0.348.620-05 ТУ	1	
D54	КР531 АП3	0.348.118-34 ТУ	1	
D55	КР1804 ВА2	0.348.620-05 ТУ	1	
D56	КР531 ЛЕ1	0.348.118-11 ТУ	1	
	НАБОРЫ РЕЗИСТОРОВ НР1-7	0.467.487 ТУ		
	НАБОРЫ РЕЗИСТОРОВ НР1-3	0.467.482 ТУ		
DA1	НР1-7Б-4-150 ОМ+-5%		1	
DA2	НР1-7Б-4-2,2 КОМ+-5%		1	
DA3,DA4	НР1-7Б-7-6,8 КОМ+-5%		2	
DA5	НР1-7Б-7-680 ОМ+-5%		1	
DA6...DA8	НР1-3		1	

ПОЗ ОБОЗН.	НАИМЕНОВАНИЕ	КОЛ	ПРИМЕЧАНИЕ
	РЕЗИСТОРЫ ГОСТ 25350-82		
R1,R2	С1-4-0,125-47 КОМ+-5%-А-25+5-А	2	
R3	С1-4-0,125-1 КОМ+-5%-А-25+5-А	1	
R4	С1-4-0,25-270 ОМ+-5%-А-А	1	
R5	С1-4-0,125-1 КОМ+-5%-А-25+5-А	1	
R6	С1-4-0,125-1,5 КОМ+-5%-А-25+5-А	1	
R7	С1-4-0,125-560 ОМ+-5%-А-25+5-А	1	
R8	С1-4-0,25-10 ОМ+-5%-А-А	1	
R9	С1-4-0,125-100 КОМ+-5%-А-25+5-А	1	
R10	С1-4-0,125-5,1 КОМ+-5%-А-25+5-А	1	
R11	С1-4-0,125-560 ОМ+-5%-А-25+5-А	1	
R12,R13	С1-4-0,125-1 КОМ+-5%-А-25+5-А	2	
R14	С1-4-0,25-150 ОМ+-5%-А-А	1	
R15	С1-4-0,125-1,5 КОМ+-5%-А-25+5-А	1	
R16	С1-4-0,125-470 ОМ+-5%-А-25+5-А	1	
R17,R18	С1-4-0,125-1 КОМ+-5%-А-25+5-А	2	
VD1	ДИОД КД522Б 3.362.029 ТУ	1	
XS1,XS2	РОЗЕТКА СОЕДИНИТЕЛЬНАЯ РС-24 0.364.003 ТУ	2	
XS3	РОЗЕТКА СОЕДИНИТЕЛЬНАЯ РС-40-7Б 0.364.003 ТУ	1	

ПОЗ ОБОЗН.	НАИМЕНОВАНИЕ	КОЛ	ПРИМЕЧАНИЕ
	ПЕРЕМЕННЫЕ ДАННЫЕ ДЛЯ ИСПОЛНЕНИЯ 3.858.143 ПЭ3 МС1601.01		
	ПЕРЕМЕННЫХ ДАННЫХ ДЛЯ ИСПОЛНЕНИЯ НЕТ		
	3.858.143-01 ПЭ3 МС1601.02		
D43	МИКРОСХЕМА КР1804 ВА2 0.348.620-05 ТУ	1	

Заказ № 520-88